NO. 3480 P. 1/1

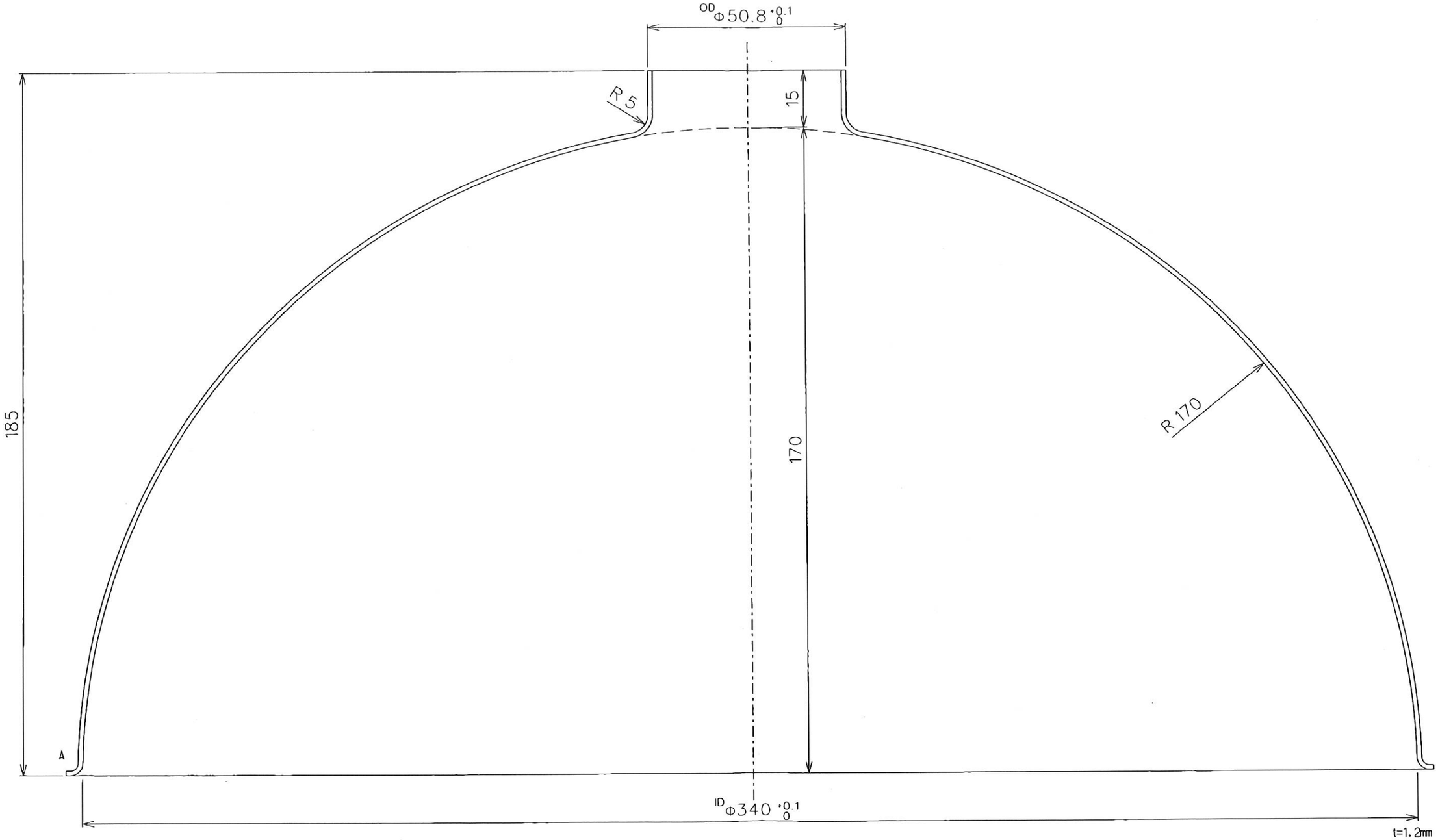

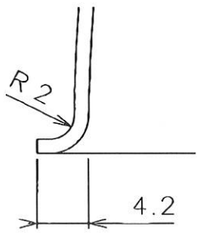

A詳細(2/1)

部品名称	上部半球		素材寸法	
部番	個数	尺度	素材重量	kg
3	1	1/1	製品名称	改造20L容器
材質	SUS304			
処理	バフ研磨		製品部番	
日付	01'4.19			
承認	検図	製図	納入先	
佐保	佐保	森山		

普通寸法差 (単位mm)				
呼び寸法 等級	1級	2級	3級	4級
0をこえ60以下	±0.1	±0.2	±0.4	±0.5
60〜200 〃	±0.2	±0.4	±0.8	±1.2
200〜1000 〃	±0.3	±0.8	±1.2	±2.0
1000〜2500 〃	±0.5	±1.2	±2.0	±3.0
角度 ±	±15°	±30°	±45°	±1°
特記外 各稜	0.2C隅	0.2R		

図面番号 JSSM-RTGS -20-Y-003

日本サーマルエンジニアリング株式会社

2019年 2月 5日 17時19分 日本サーマルエンジニアリング テクノパイル事務所

NO. 3479 P. 1/1

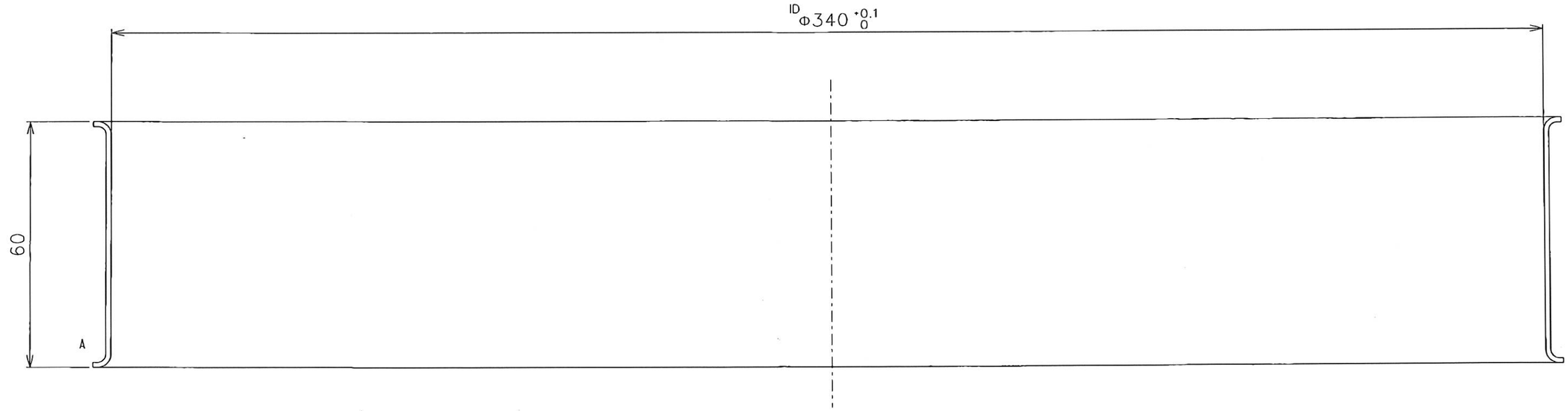

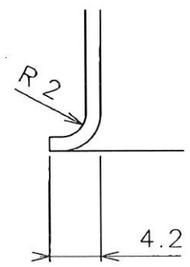

A詳細(2/1)

t=1.2mm

部品名称	内筒		素材寸法	
部番	個数	尺度	素材重量	kg
4	1	1/1	製品名称	改造20L容器
材質	SUS304			
処理	バフ研磨		製品部番	
日付	01'4.19			
承認	検図	製図	納入先	
佐保	佐保	森山		

普通寸法差 (単位mm)				
呼び寸法 等級	1級	2級	3級	4級
0をこえ50以下	±0.1	±0.2	±0.4	±0.5
50～200	±0.2	±0.4	±0.8	±1.2
200～1000	±0.3	±0.8	±1.2	±2.0
1000～2500	±0.5	±1.2	±2.0	±3.0
角度 ±	±15°	±30°	±45°	±1°
特記外 各稜 0.2C隅 0.2R				

図面番号 JSSM-RTGS -20-Y-004

日本サーマルエンジニアリング株式会社

2019年 2月 5日 17時18分 日本サーマルエンジニアリング テクノパイル事務所

NO. 3478 P. 1/1
2019年 2月 5日 17時17分 日本サーマルエンジニアリング テクノパイル事務所

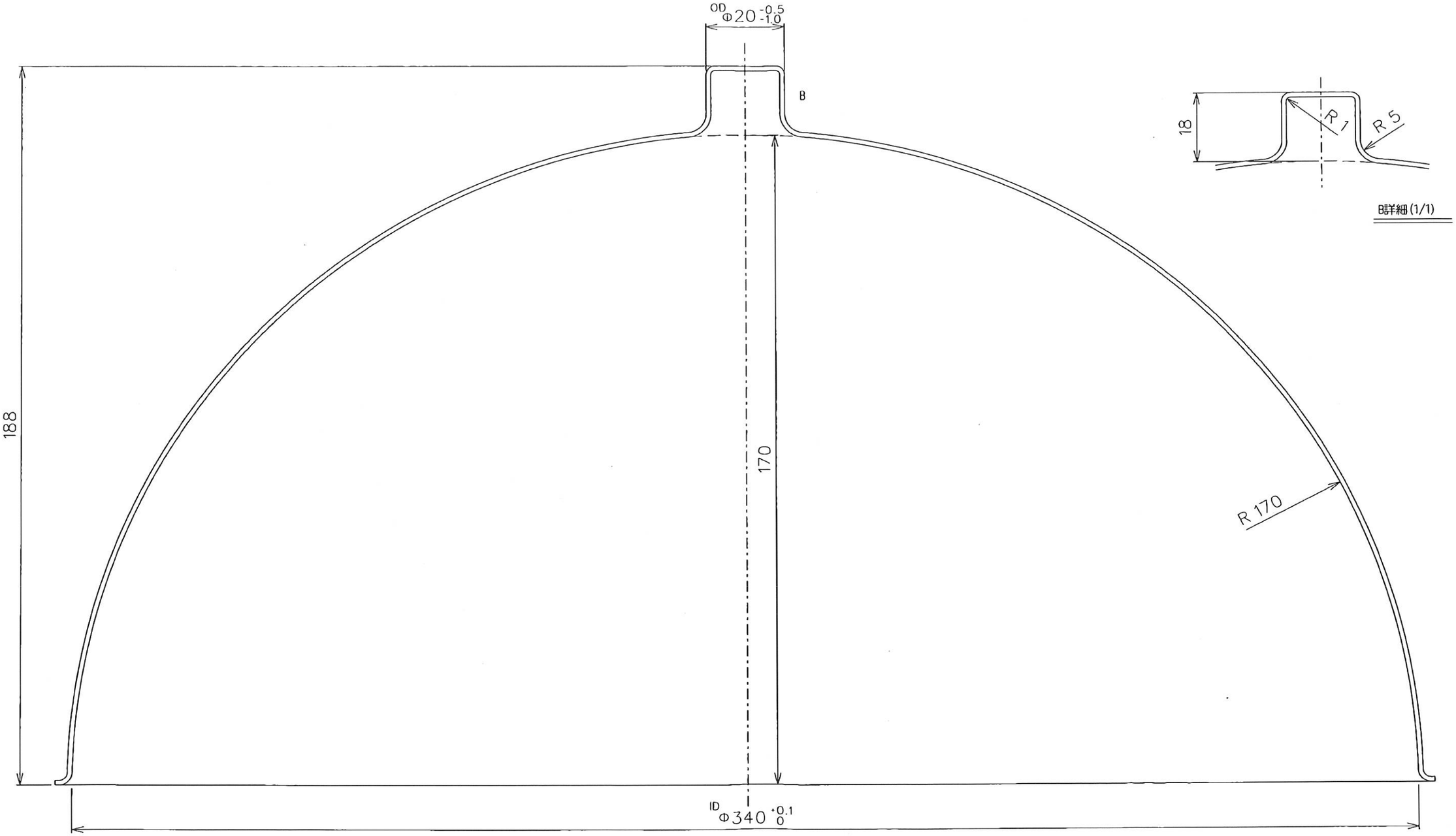

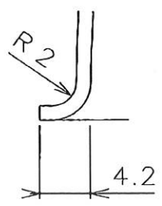

A詳細(2/1)

部品名称	下部半球			素材寸法	
部番	個数	R 度		素材重量	kg
5	1	1/1		製品名称	改造20L容器
材質	SUS304				
処理	バフ研磨			製品部番	
日付	01'4.19				
承認	検図	製図		納入先	
佐保	佐保	森山			

普通寸法差 (単位mm)				
呼び寸法 等級	1級	2級	3級	4級
0をこえ50以下	±0.1	±0.2	±0.4	±0.5
50〜200 〃	±0.2	±0.4	±0.8	±1.2
200〜1000 〃	±0.3	±0.8	±1.2	±2.0
1000〜2500 〃	±0.5	±1.2	±2.0	±3.0
角度 ±	±15°	±30°	±45°	±1°
特記外 各板 0.2C 隅 0.2R				

図面番号 JSSM-RTGS -20-Y-005

日本サーマルエンジニアリング株式会社

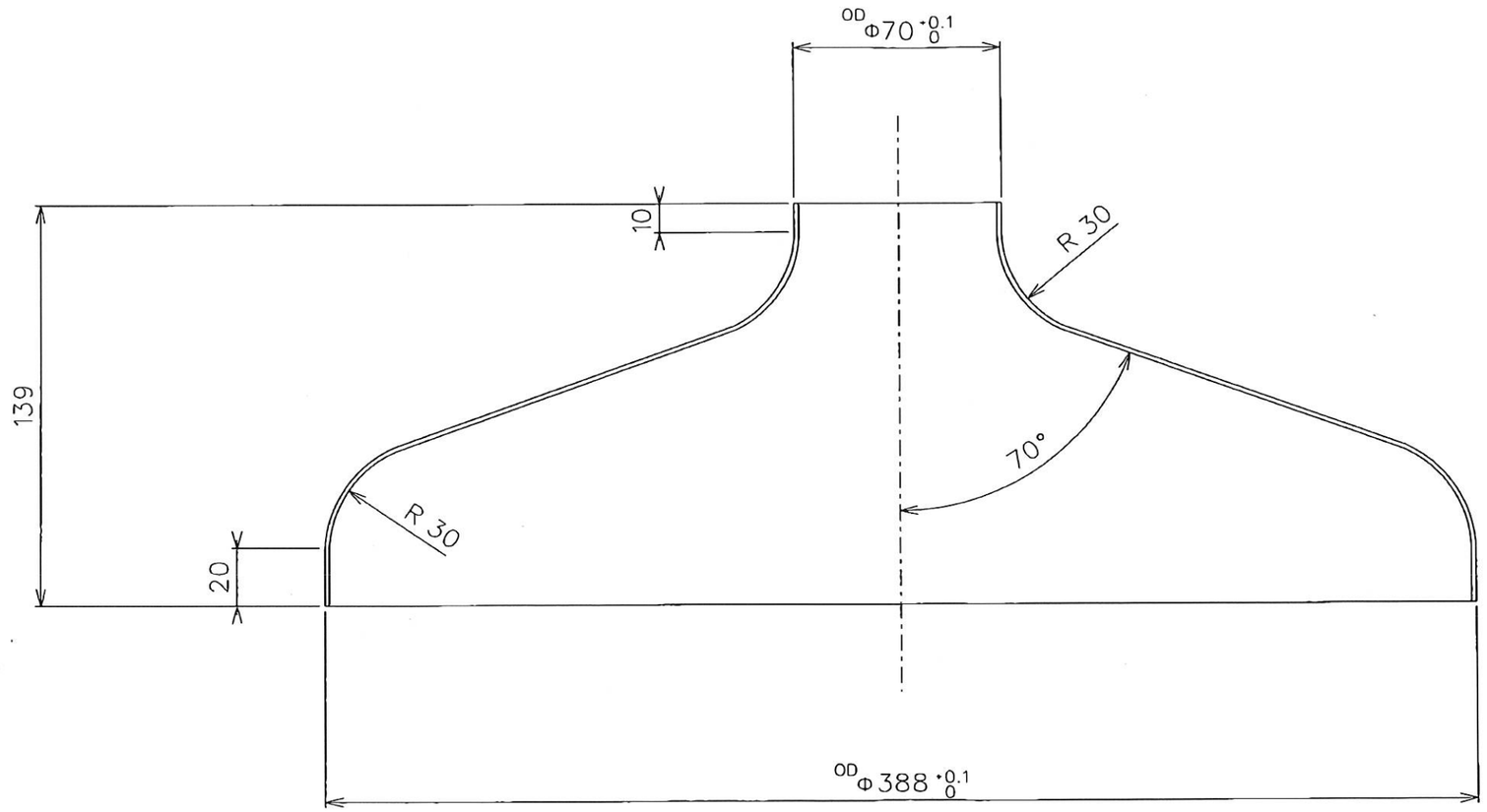

t=1.5mm

部品名称	外筒首部		素材寸法		
部番	個数	尺度	素材重量	kg	
7	1	1/2	製品名称	改造20L容器	
材質	SUS304				
処理	バフ研磨		製品部番		
日付	01'4.19				
承認	検図	製図	納入先		
佐保	佐保	森山			

普通寸法差 (単位mm)				
呼び寸法 等級	1級	2級	3級	4級
0をこえ50以下	±0.1	±0.2	±0.4	±0.5
50〜200 〃	±0.2	±0.4	±0.8	±1.2
200〜1000〃	±0.3	±0.8	±1.2	±2.0
1000〜2500〃	±0.5	±1.2	±2.0	±3.0
角度 ±	±15°	±30°	±45°	±1°
特記外	各種 0.2C隅		0.2R	

図面番号 JSSM-RTGS -20-Y-007

日本サーマルエンジニアリング株式会社

NO. 3476 P. 1/1
2019年 2月 5日 17時15分 日本サーマルエンジニアリング テクノパイル事務所

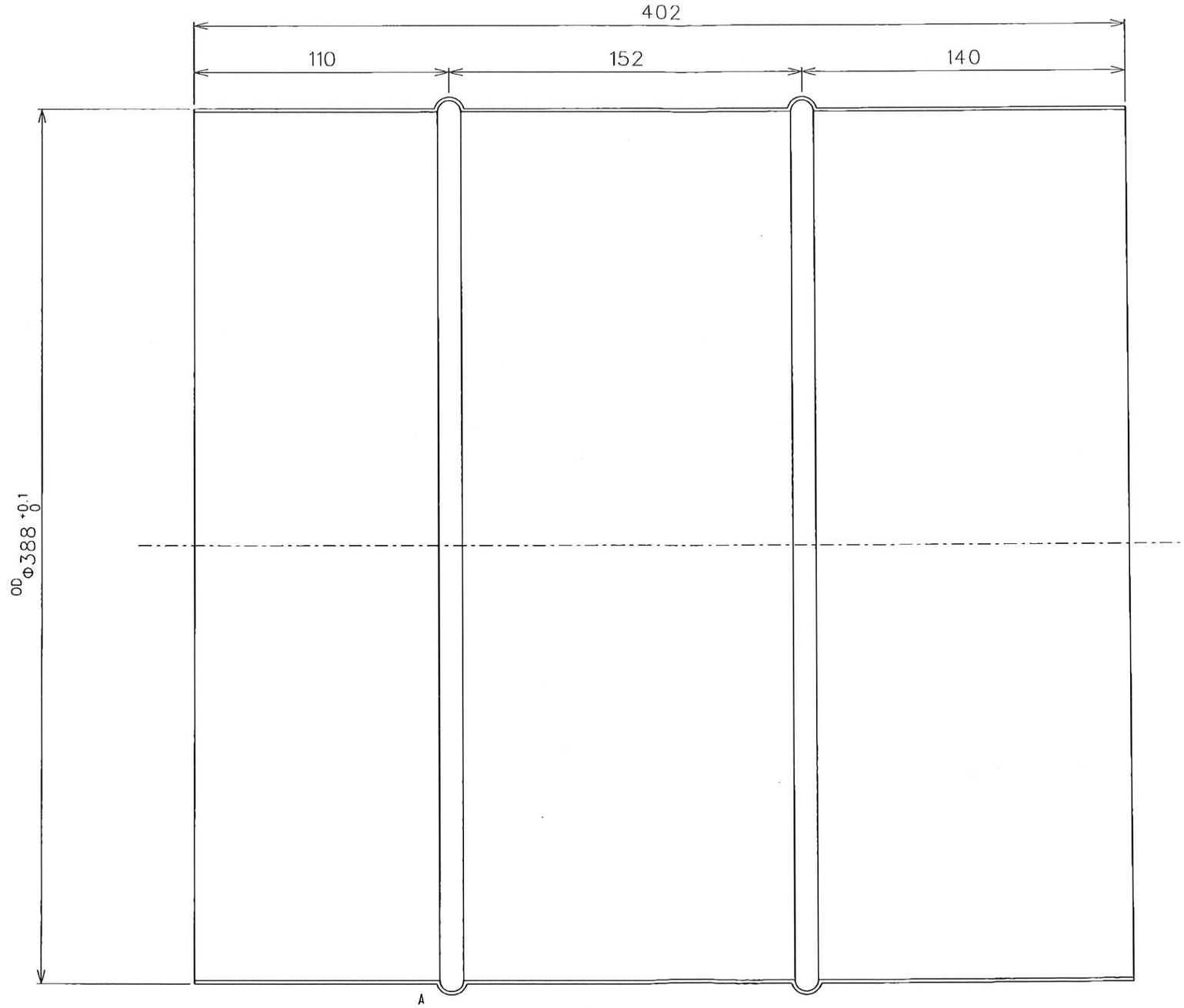

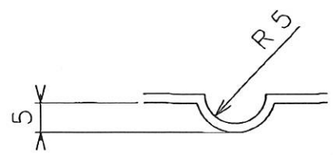

A詳細(1/1)

t=1.5mm

部品名称	外筒		素材寸法		
部番	個数	R度	素材重量	kg	
8	1	1/2	製品名称	改造20L容器	
材質	SUS304				
処理	バフ研磨		製品部番		
日付	01'4.19				
承認	検図	製図	納入先		
佐保	佐保	森山			

普通寸法差 (単位mm)

呼び寸法 等級	1級	2級	3級	4級
0をこえ50以下	±0.1	±0.2	±0.4	±0.5
50～200	±0.2	±0.4	±0.8	±1.2
200～1000	±0.3	±0.8	±1.2	±2.0
1000～2500	±0.5	±1.2	±2.0	±3.0
角度 ±	±15°	±30°	±45°	±1°

特記外 各稜 0.2C隅 0.2R

図面番号 JSSM-RTGS-20-Y-008

日本サーマルエンジニアリング株式会社

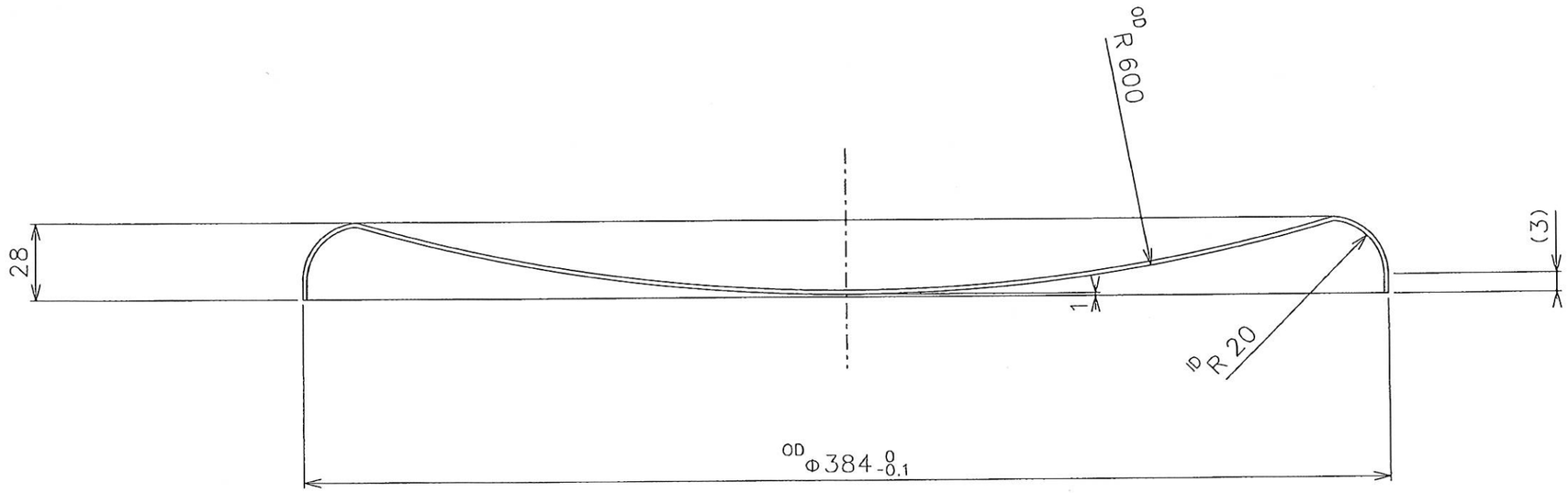

t=1.5mm

部品名称	鏡板		素材寸法	
部番	個数	尺度	素材重量	kg
9	1	1/2	製品名称	改造20L容器
材質	SUS304			
処理	バフ研磨		製品部番	
日付	01'4.19			
承認	検図	製図	納入先	
佐保	佐保	森山		

普通寸法差 (単位mm)				
呼び寸法 等級	1級	2級	3級	4級
0をこえ50以下	±0.1	±0.2	±0.4	±0.5
50〜200 〃	±0.2	±0.4	±0.8	±1.2
200〜1000 〃	±0.3	±0.8	±1.2	±2.0
1000〜2500 〃	±0.5	±1.2	±2.0	±3.0
角度 ±	±15°	±30°	±45°	±1°
特記外 各稜 0.2C 隅 0.2R				

図面番号 JSSM-RTGS -20-Y-009

日本サーマルエンジニアリング株式会社